由 Autodesk 教育版产品制作

正视图

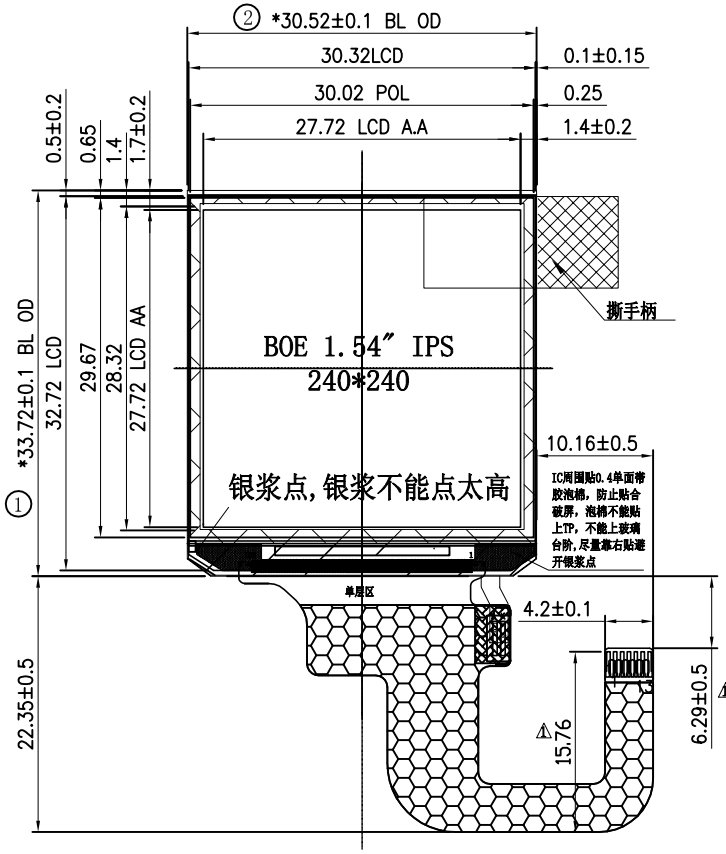

侧视图

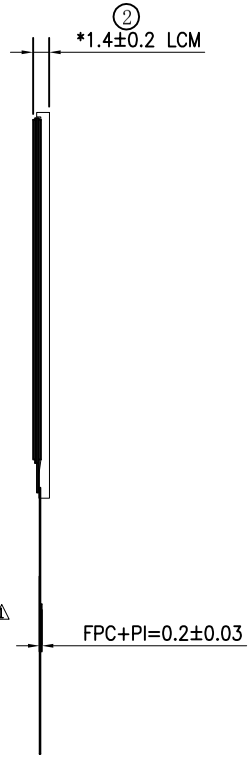

背视图

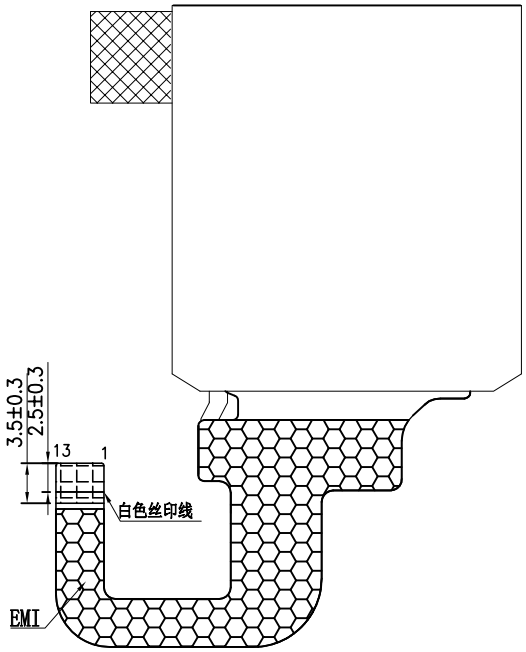

PIN DESCRIPTION

PIN	SYMBOL
1	LEDK
2	LEDK
3	LEDA
4	GND
5	FMARK
6	SDA
7	D/C
8	SCL
9	CS
10	RSTB
11	IOVCC
12	Vcc
13	GND

四线单通道

展开出货

LCM	Display Type	1.54", 240*240,a-Si TFT LCD
	Driver IC	GC9307
	Interface	MIPI
	Operating Voltage	IOVCC=1.8V;VDD=3.3V
	Luminance	380(typ)
	Center CIE coordinate	X:0.280±0.03;Y:0.340±0.03
	Backlight Unit	3LEDS, Vf=3.0±3V,IF=60mA
	Storage Temp.	-30°C TO 80°C
	Operation Temp.	-20°C TO 70°C

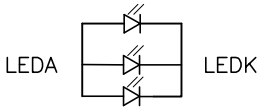

LB:1S3P=3LEDs

IF=60mA, VF=9V(TYP)

注意：
1、请仔细确认图纸中红色标注的尺寸和描述。
2、未注公差要求为+/-0.2mm.
3、图面标有"*"标识的严格控制尺寸.
4、图面标注格式(...)为参考尺寸.
5、环保要求：RoHS.

版本 REV	修订 TAI	修订日期 DATE	修订内容 DESCRIPTION	修订者 REVISIR
01	⚠	20231118	按照客户要求FPC增加电磁膜，更改FPC长度	JHQ
00		20230620	First issue	JHQ

TYPE 类型:	LCM	MODEL NO. 项目号:	GD3767	APPROVED BY 核 准	CHECKED BY 审查	DRAWN BY 制图
PART No. 料 号		G15403AG01A3				
SHEET 1 OF 1		SCALE 比 例	1:1	广东高展光电股份有限公司		
3RD ANGLE		UNIT 单 位	mm	QUANGDONG SUPERVIEW OPTOELECTRONICS CO.,LTD.		

由 Autodesk 教育版产品制作